1:50

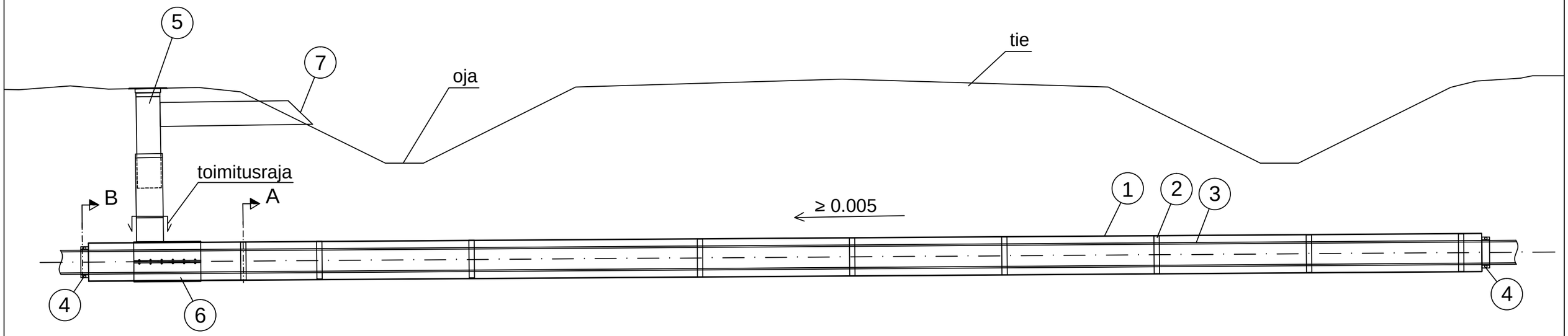

1:50

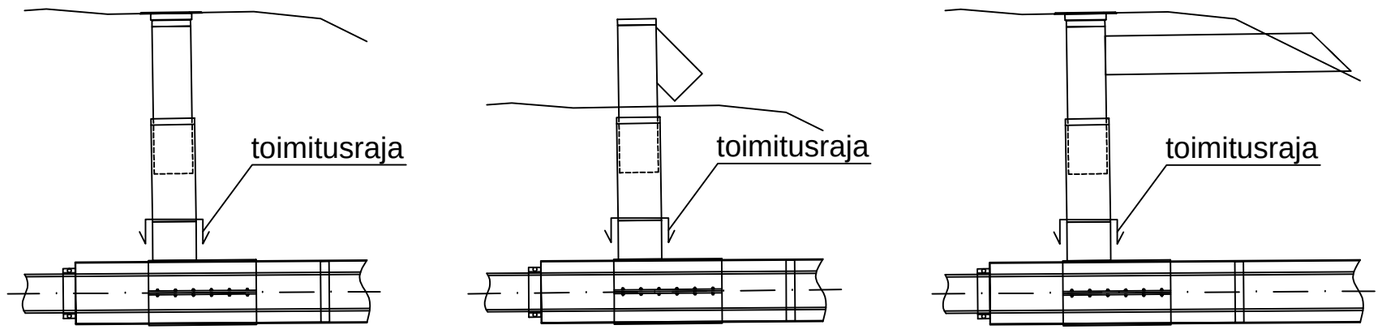

OSALUETTELO

Nro	Osa
1	Suojaputki (ei sisälly toimitukseen)
2	Keskittämisrengas (keskittämisrenkaiden väli k/k 1-2 m)
3	Virtausputki
4	Päätytulppa
5	Purkuputki
6	Tyhjennys- ja ylivuotopääty
7	Pieneläinläppä

1:20

A-A

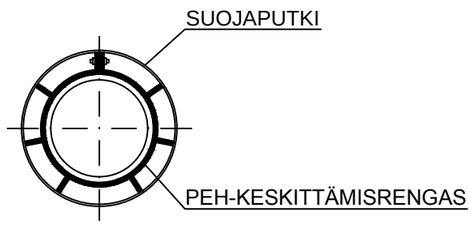
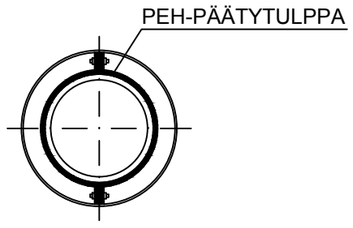
B-B